316 Accumuli d'acqua calda sanitaria con scambiatore a piastre
DHW storage tanks with plate heat exchanger

I prodotti della serie 316 sono serbatoi per acqua calda sanitaria. Indicati ad essere installati negli impianti ove il prelievo di acqua calda sanitaria raggiunge punte di richiesta elevate.
Il modello 316 è dotato di uno scambiatore di calore esterno del tipo a piastre ispezionabili, della idonea pompa di circolazione (lato sanitario) e dei collegamenti idrici fra scambiatore e accumulo.

The 316 series products are domestic hot water tanks.Ideal for installation in systems where domestic hot water delivery has high peaks.
Model 316 is fitted with an external plate heat exchanger, openable for inspection, a special circulating pump (domestic hot water side) and water connections between the heat exchanger and storage tank.

Tutti i serbatoi coibentati rispettano i requisiti richiesti dalle direttive 2009/125/CE e 2010/30/UE sull'efficienza energetica
All the insulated tanks, comply with the directive 2009/125/CE and 2010/30UE about energy efficiency

CARATTERISTICHE TECNICHE *TECHNICAL FEATURES*	
Costruzione accumulo ***Storage tank construction***	Acciaio al carbonio di elevata qualità *High quality carbon steel*
Trattamento interno ***Inside treatment***	Trattamento anticorrosivo VITROFLEX idoneo per acqua uso alimentare secondo le direttive CE, D.M. 174 *VITROFLEX corrosion-proofing suitable for drinking water in accordance with EC directives*
Isolamento Rimovibile ***Removable Insulation***	ECOFIRE, 300÷1000 lt. spessore 100 mm *ECOFIRE, 300÷1000 lt. 100 mm thick*
	ECOFIRE, 1500÷2000 lt. spessore 130 mm *ECOFIRE, 1500÷2000 lt. 130 mm thick*
	ECOFIRE, 3000÷5000 lt. spessore 100 mm *ECOFIRE, 3000÷5000 lt. 100 mm thick*
Rivestimento esterno ***Outside covering***	PVC accoppiato *Laminated PVC*
Accumulo ***Storage tank***	Pmax 8 bar - Tmax 90°C
Scambiatore a piastre ***Plate heat exchanger***	Pmax 10 bar - Tmax 140°C Acciaio inox AISI 316L, ispezionabili *AISI 316L stainless steel, openable for inspections*
Pompa ***Pomp***	Pmax 10 bar - Tmax 60°C Circolatore singolo a tre velocità *Single three-speed pump*
Accessori di serie ***Standard accessories***	Anodo/i di magnesio con tester di controllo *Magnesium anode/anodes with tester*
Garanzia ***Warranty***	3 anni *3 years*

Prodotti conformi alla direttiva 2014/68/UE PED (Art.4 Par.3)
Products complying with the directive 2014/68/UE PED (Art.4 Par.3)

Uso: acqua calda sanitaria
Use: domestic hot water

Abbinabile con:
Combined with:

Esempio di impianto *Example of a system*

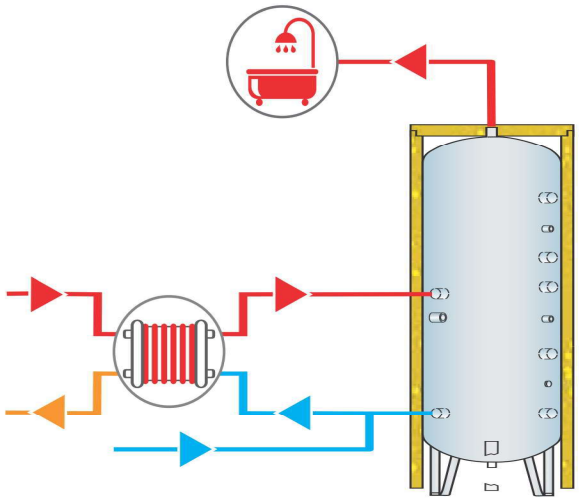

Disegno tecnico *Technical drawing*

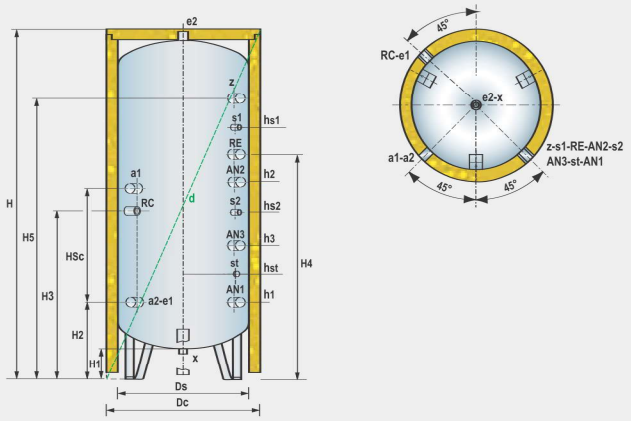

a1	Entrata circuito secondario *Secondary circuit inlet*	**AN3**	Anodo 300÷800 lt *Anode 300÷800 lt*	**s1-s2**	Attacco sonda ausiliaria *Auxiliary probe fitting*
a2	Uscita circuito secondario *Secondary circuit inlet*	**AN1-AN2**	Anodi 1000÷5000 lt *Anodes* 1000÷5000 lt	**st**	Attacco sonda temperatura *Temperature probe fitting*
e1	Entrata acqua sanitaria *Domestic water inlet*	**RE**	Attacco resistenza elettrica *Electric heater fitting*	**RC**	Ricircolo *Ricirculation*
e2	Uscita acqua sanitaria *Domestic water outlet*	**Z**	Attacco ausiliario *Auxiliary fitting*	**X**	Scarico *Drain*

lt	CONNESSIONI *CONNECTIONS*										
	a1	**a2**	**e1**	**e2**	**AN1÷AN3**	**RE**	**Z**	**s**	**st**	**RC**	**X**
300÷1000	G1”1/4-F	G1”1/4-F	G1”1/4-F	G1"1/2-F	G1"1/4-F	G2”-F	-	G1/2"-F	G1/2"-F	G1"-F	G1"1/4-F
1500÷5000	G1”1/4-F	G1”1/4-F	G3"-F	G3"-F	G1"1/4-F	-	G2"-F	G1/2"-F	G1/2"-F	G1"-F	G3"-F

lt	DIMENSIONALE *SIZES* (mm)																Peso *Weight* (Kg)
	Ds	**Dc**	**H**	**H1**	**H2**	**H3**	**H4**	**H5**	**HSc**	**Sonde** *Probes*			**Anodi** *Anodes*			**d**	
										hst	**hs1**	**hs2**	**h1**	**h2**	**h3**		
300	550	750	1580	165	390	930	980	-	880	525	1280	-	-	-	700	1770	55
500	650	850	1895	155	410	1050	1190	-	940	540	1500	-	-	-	720	2095	84
800	790	990	1940	145	430	1170	1170	-	940	585	1520	-	-	-	920	2200	106
1000	790	990	2190	145	445	1170	1570	-	940	655	1720	-	420	1170	-	2420	125
1500	950	1210	2530	185	485	1310	-	2135	940	710	1960	1150	460	1510	-	2860	235
2000	1100	1360	2580	170	495	1320	-	2145	940	720	1970	1205	470	1520	-	2975	280
3000	1250	1450	2795	150	520	1345	-	2370	940	745	2245	1230	495	1745	-	3170	303
4000	1400	1600	2895	155	560	1385	-	2410	940	785	2285	1270	535	1785	-	3330	477
5000	1600	1800	2930	130	575	1400	-	2425	940	800	2300	1285	550	1800	-	3460	560

316 Accumuli d'acqua calda sanitaria con scambiatore a piastre
DHW storage tanks with plate heat exchanger

PRESTAZIONI *PERFORMANCE*							
		Cond. 1			Cond. 2		
N°	W	KW	1 l/h	2 l/h	KW	1 l/h	2 l/h
11	60	36	1258	850	32	1387	840
15	60	58	1998	1350	51	2204	1340
19	60	77	2664	1800	68	2933	1780
23	60	98	3367	2275	86	3711	2250
25	60	108	3737	2525	96	4119	2500
27	60	125	4292	2900	110	4730	2870
31	60	143	4921	3325	126	5427	3300
33	80	161	5550	3750	142	6115	3700
37	80	178	6142	4150	157	6775	4100

Condizioni di funzionamento:
Cond. 1. Temperatura di ingresso/uscita circuito primario di 80/55°C e di ingresso/uscita sanitario di 8/45°C
Cond. 2. Temperatura di ingresso/uscita circuito primario di 80/60°C e di ingresso/uscita sanitario di 12/45°C

Operating conditions:
Cond. 1. Primary circuit inlet/outlet temperature 80/55°C and domestic hot water inlet/outlet temperature 8/45°C
Cond. 2. Primary circuit inlet/outlet temperature 80/60°C and domestic hot water inlet/outlet temperature 12/45°C

lt — Capacità accumulo (lt.) *Storage tank capacity (lt.)*	N° — Numero di piastre. *Number of plates.*	W — Potenza pompa (W). *Pump power (W).*
KW — Potenza di scambio (Kw) *Heat exchanger power (Kw)*	1 l/h — Portata primario (l/h) *Primary flow-rate (l/h)*	2 l/h — Portata secondaria (l/h) *Secondary flow-rate (l/h)*

Disegno scambiatore a piastre *Plate heat exchanger technical drawing*

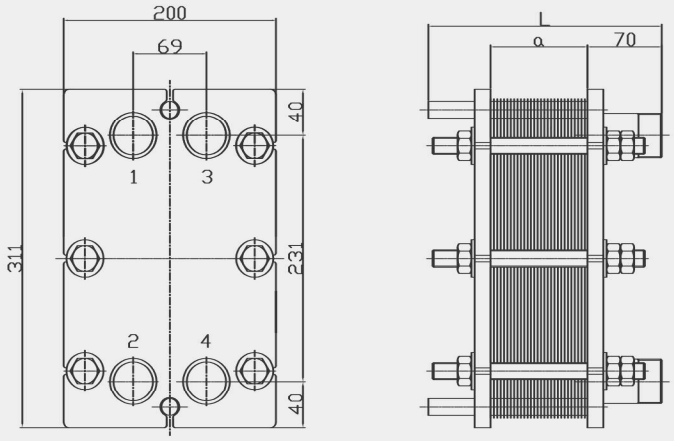

CONNESSIONI ***CONNECTIONS***
G 1" 1/4

1. Ingresso primario *primary inlet*
2. Uscita primario *primary outlet*
3. Uscita secondario *secondary outlet*
4. Ingresso secondario *secondary inlet*

Uso: acqua calda sanitaria
Use: domestic hot water

Abbinable con:
Combined with:

316PX
VITROFLEX
Isolamento flessibile
Flexible insulation

lt	Codice *Code*	N°	€	Classe Energetica ErP
300 100 mm spessore *thick*	316PX0300/11	11		C
	316PX0300/15	15		C
	316PX0300/19	19		C
	316PX0300/23	23		C
	316PX0300/25	25		C
	316PX0300/27	27		C
	316PX0300/31	31		C
	316PX0300/33	33		C
	316PX0300/37	37		C
500 100 mm spessore *thick*	316PX0500/11	11		C
	316PX0500/15	15		C
	316PX0500/19	19		C
	316PX0500/23	23		C
	316PX0500/25	25		C
	316PX0500/27	27		C
	316PX0500/31	31		C
	316PX0500/33	33		C
	316PX0500/37	37		C
800 100 mm spessore *thick*	316PX0800/11	11		C
	316PX0800/15	15		C
	316PX0800/19	19		C
	316PX0800/23	23		C
	316PX0800/25	25		C
	316PX0800/27	27		C
	316PX0800/31	31		C
	316PX0800/33	33		C
	316PX0800/37	37		C
1000 100 mm spessore *thick*	316PX1000/11	11		C
	316PX1000/15	15		C
	316PX1000/19	19		C
	316PX1000/23	23		C
	316PX1000/25	25		C
	316PX1000/27	27		C
	316PX1000/31	31		C
	316PX1000/33	33		C
	316PX1000/37	37		C
1500 130 mm spessore *thick*	316PX1500/11	11		C
	316PX1500/15	15		C
	316PX1500/19	19		C
	316PX1500/23	23		C
	316PX1500/25	25		C
	316PX1500/27	27		C
	316PX1500/31	31		C
	316PX1500/33	33		C
	316PX1500/37	37		C

lt	Codice *Code*	N°	€	Classe Energetica ErP
2000 130 mm spessore *thick*	316PX2000/11	11		C
	316PX2000/15	15		C
	316PX2000/19	19		C
	316PX2000/23	23		C
	316PX2000/25	25		C
	316PX2000/27	27		C
	316PX2000/31	31		C
	316PX2000/33	33		C
	316PX2000/37	37		C
3000 100 mm spessore *thick*	316PX3000/11	11		-
	316PX3000/15	15		-
	316PX3000/19	19		-
	316PX3000/23	23		-
	316PX3000/25	25		-
	316PX3000/27	27		-
	316PX3000/31	31		-
	316PX3000/33	33		-
	316PX3000/37	37		-
4000 100 mm spessore *thick*	316PX4000/11	11		-
	316PX4000/15	15		-
	316PX4000/19	19		-
	316PX4000/23	23		-
	316PX4000/25	25		-
	316PX4000/27	27		-
	316PX4000/31	31		-
	316PX4000/33	33		-
	316PX4000/37	37		-
5000 100 mm spessore *thick*	316PX5000/11	11		-
	316PX5000/15	15		-
	316PX5000/19	19		-
	316PX5000/23	23		-
	316PX5000/25	25		-
	316PX5000/27	27		-
	316PX5000/31	31		-
	316PX5000/33	33		-
	316PX5000/37	37		-

Listino prezzi accessori e ricambi a pagina 40
Accessories and spare parts price list available at page 40